Laser-Stablichtschranke
LAS 3

Funktionsweise

Die Laser-Stablichtschranke zeichnet sich durch ein robustes Metallgehäuse mit M8x1 Außengewinde aus.
Sie ist für Einsatzzwecke ausgelegt, wo keine aufwendige Halterung angebracht werden kann. Somit ist auch eine Nachrüstung in vorhandenen Anlagen leicht möglich. Es können Teile und Durchbrüche ab einer Größe von 0,1mm sicher erkannt werden.

Vorteile

- einfache Montage
- integrierter Verstärker
- Laserschutzklasse 2
- Laserlicht (sichtbar)
- verschiedene Blenden vorrätig
- robustes Metallgehäuse
- Schaltzustandanzeige (gelb LED)
- hohe Reichweite (20m)
- verschmutzungsunempfindlich
- fremdlichtunempfindlich (Wechsellichtbetrieb)
- hohe Auflösung

Laserwarnhinweis

Die Laser-Sender der GD-L Serie entsprechen der Laserklasse 2 gemäß EN 60825.
Für den Einsatz dieser Lasersender sind daher keine zusätzlichen Schutzmaßnahmen erforderlich.

TRsystems GmbH
Freiburger Str. 3
D-75179 Pforzheim

Tel +49(0)7231/3152-0
Fax +49(0)7231/3152-99
unidor@trsystems.de
www.trsystems.de

© by TRsystems GmbH • Nachdruck, auch auszugsweise, nicht zulässig. Änderungen in Technik und Design vorbehalten • LAS 3

Laser-Stablichtschranke
LAS 3

unidor TRsystems gmbh

SENSOREN

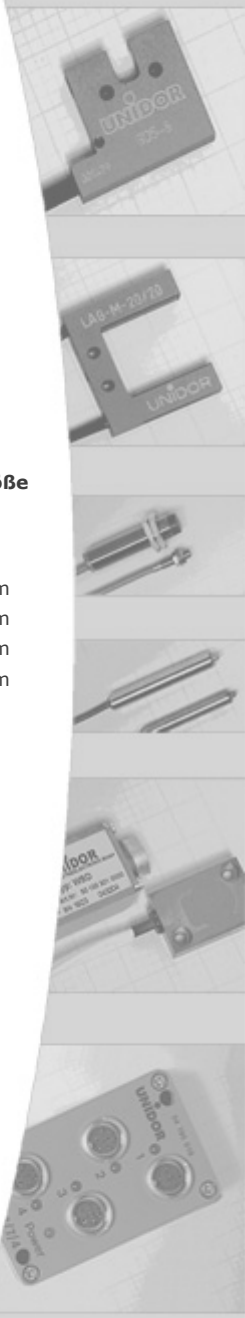

Technische Daten

Spannungsversorgung:	+12VDC... +32VDC
Stromaufnahme:	typ. 90mA
Sender:	Halbleiterlaser, 670nm
Reichweite:	Max. 20m (blendenabhängig)
optisches Filter:	Interferenzfilter
Umgebungslicht:	bis 5000 Lux
Blendengrößen:	Rundblende (0,3mm – 3,0mm)
Schaltausgang:	100mA, kurzschlussfest
Betr. Temp. Bereich:	-20 °C... +50 °C
Gehäuse: / Schutzart:	Messing, vernickelt / IP 67
Schaltfrequenz:	1 kHz

Abmessungen

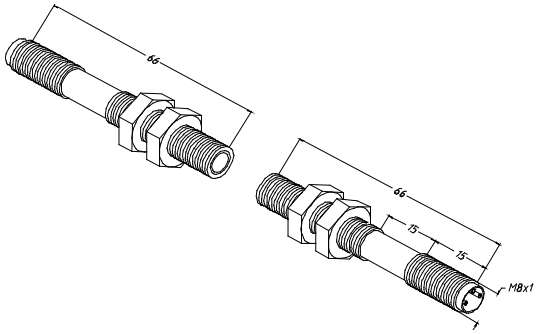

Bezeichnung	max.Abstand Send./Empf.	Sender-blende	Objektgröße
LAS 3/3.0	30m	ø 3mm	> 3mm
LAS 3/1.0	10m	ø 1mm	> 1mm
LAS 3/0.7	5m	ø 0.7mm	> 0.7mm
LAS 3/0.5	2m	ø 0.5mm	> 0.5mm
LAS 3/0.3	0.5m	ø 0.3mm	> 0.3mm
LAS 3/0.1	0.1m	ø 0.1mm	> 0.1mm

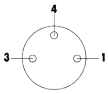

Interface Sender

Stecker 3 pol. M8

Belegung

1	+24V	braun
3	GND	blau
4	SCHIRM	schwarz

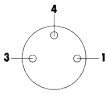

Interface Empfänger
(in PNP oder NPN Ausführung lieferbar)

Stecker 3 pol. M8

Belegung

1	+24V	braun
3	GND	blau
4	AUSGANG	schwarz

Bestelldaten

Best-Nr.	Kurzbezeichnung	Type
500601300000	LAS 3 Sender (0,5/S) M8x1	Stablichtschranke Sender M8x1 mit Rundblende 0,5mm*
500601310000	LAS 3 Empf. PNP (P/0,5/S) M8x1	Stablichtschranke Empf. PNP M8x1 mit Rundblende 0,5mm*
500601320000	LAS 3 Empf. NPN (N/0,5/S) M8x1	Stablichtschranke Empf. NPN M8x1 mit Rundblende 0,5mm*
641040100000	CCB LAS 3 (3B/X) Sender 2m	Verbindungskabel LAS 3 Sender mit 2m Länge
641040110000	CCB LAS 3 (3B/X) Empfänger 2m	Verbindungskabel LAS 3 Empfänger mit 2m Länge

***Andere Blendengrößen bitte bei Bestellung angeben (s. Tabelle)**

TRsystems GmbH
Freiburger Str. 3
D-75179 Pforzheim

Tel +49(0)7231/3152-0
Fax +49(0)7231/3152-99
unidor@trsystems.de
www.trsystems.de

PRODUKTINFORMATION

© by TRsystems GmbH • Nachdruck, auch auszugsweise, nicht zulässig. Änderungen in Technik und Design vorbehalten • LAS 3