Wirbelstromsensor

WSD S4/10

Funktionsweise

Der Wirbelstromsensor WSD-S4/10 bietet einen hochauflösenden und streng linearen Messbereich und wird deshalb bei sehr genauen Abstandsmessungen mit hoher Messgeschwindigkeit eingesetzt, wie z.B. die Doppelblechkontrolle an Stanzwerkzeugen.Vielfältige Messaufgaben in der Automatisierungsindustrie, Prozessmesstechnik und anderen Anwendungen, können mit diesem extrem flachen Sensor gelöst werden.
Die Auswerteelektronik ist im Sensor integriert. Das analoge Ausgangssignal von 0-10 Volt (4-20mA) DC ist proportional zum Messabstand.

Vorteile

- hohe Messgenauigkeit
- integrierte Elektronik
- hohe Messgeschwindigkeit
- berührungslose Messung
- Analogausgang (0...10V /4...20mA)
- steckbar
- einfache Montage

TRsystems GmbH
Freiburger Str. 3
D-75179 Pforzheim

Tel +49(0)7231/3152-0
Fax +49(0)7231/3152-99
unidor@trsystems.de
www.trsystems.de

© by TRsystems GmbH • Nachdruck, auch auszugsweise, nicht zulässig. Änderungen in Technik und Design vorbehalten • WSD S4/10

Wirbelstromsensor
WSD S4/10

unidor TRsystems gmbh

SENSOREN

Technische Daten

Spannungsversorgung:	+15VDC... +30VDC
Stromaufnahme:	20mA
Messdistanz:	0 ... 4 mm
Linearitätsabweichung:	± 4,0 %
Auflösung:	< 0,005 mm
Wiederholgenauigkeit:	< 0,01 mm
Ansprechzeit (Werkskennlinie):	< 2,5 ms
Ausgangssignal (U/I):	0 ... 10 VDC / 4....20mA
Anschlussart:	Stecker M8
Betr. Temp. Bereich:	-10 ... +70 °C
Gehäuse: / Schutzart:	Messing vernickelt / IP 67

Abmessungen

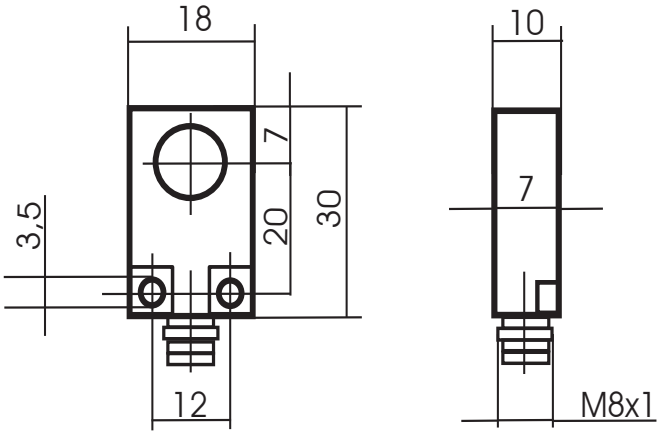

Stecker M8

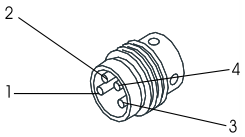

Pin:	Belegung:	Kabelfarbe:
1	+Ub	braun
2	Ausgang I	weiß
3	0V	blau
4	Ausgang U	schwarz

Bestelldaten

Best-Nr.	Kurzbezeichnung	Type
51019616	WSD S4/10	Wirbelstromsensor WSD S4/10, steckbar
64060120	WSD CAB 4/4-1,5	KABEL WSD S4/10 ASD - Kabellänge L= 1,5m
64060121	WSD CAB 4/4-3,0	KABEL WSD S4/10 ASD - Kabellänge L= 3,0m
64060122	WSD CAB 4/4-5,0	KABEL WSD S4/10 ASD - Kabellänge L= 5,0m

TRsystems GmbH
Freiburger Str. 3
D-75179 Pforzheim

Tel +49(0)7231/3152-0
Fax +49(0)7231/3152-99
unidor@trsystems.de
www.trsystems.de

© by TRsystems GmbH • Nachdruck, auch auszugsweise, nicht zulässig. Änderungen in Technik und Design vorbehalten • WSD S4/10