Wirbelstromsensor

WSD S2/10

Funktionsweise

Der Wirbelstromsensor WSD-S2/10 bietet einen hochauflösenden und streng linearen Messbereich und wird deshalb bei sehr genauen Abstandsmessungen mit hoher Messgeschwindigkeit eingesetzt, wie z.B. die Doppelblechkontrolle an Stanzwerkz. Vielfältige Messaufgaben in der Automatisierung-industrie,Prozessmesstechnik und anderen Anwendungen, können mit diesem extrem flachen Sensor gelöst werden.
Die Auswerteelektronik ist im Sensor integriert. Das analoge Ausgangssignal von 0-10 Volt DC ist proportional zum Messabstand.

Vorteile

- hohe Messgenauigkeit
- integrierte Elektronik
- hohe Messgeschwindigkeit
- berührungslose Messung
- Analogausgang (0...10V)
- steckbar
- einfache Montage

TRsystems GmbH
Freiburger Str. 3
D-75179 Pforzheim

Tel +49(0)7231/3152-0
Fax +49(0)7231/3152-99
unidor@trsystems.de
www.trsystems.de

© by TRsystems GmbH • Nachdruck, auch auszugsweise, nicht zulässig. Änderungen in Technik und Design vorbehalten • WSD S2/10

Wirbelstromsensor
WSD S2/10

unidor TRsystems gmbh

SENSOREN

Technische Daten

Spannungsversorgung:	+21,6... +26,4VDC
Stromaufnahme:	15mA (Leerlauf)
Messdistanz:	0,5 ... 2 mm
Linearitätsabweichung:	± 2,0 %
Auflösung:	< 0,002 mm
Wiederholgenauigkeit:	0,012 mm
Ansprechzeit (Werkskennlinie):	0,5 ms
Ausgangssignal:	0 ... 10 VDC
Anschlussart:	Stecker M8 / 3 polig
Betr. Temp. Bereich:	-10 ... +70 °C
Gehäuse: / Schutzart:	Aluminium eloxiert / IP 67

Abmessungen

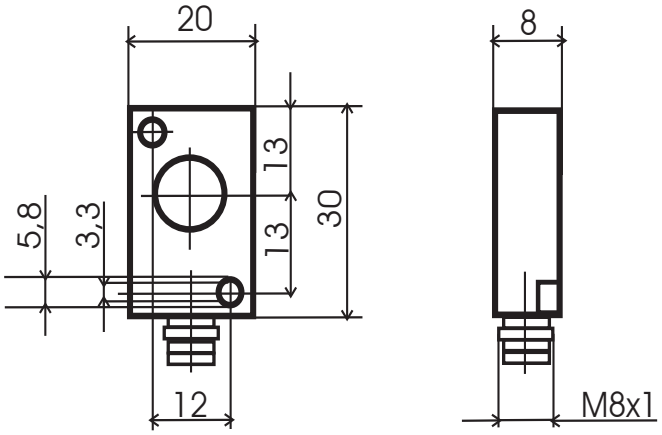

Stecker M8

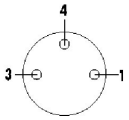

Pin:	Belegung:	Kabelfarbe:
1	+Ub	braun
3	0V	blau
4	Ausgang	schwarz

Bestelldaten

Best-Nr.	Kurzbezeichnung	Type
51019652	WSD S2/10	Wirbelstromsensor WSD S2/10, steckbar
64060128	WSD CAB 3/3-3,0	KABEL WSD S2/10 ASD - Kabellänge L= 3,0m

TRsystems GmbH
Freiburger Str. 3
D-75179 Pforzheim

Tel +49(0)7231/3152-0
Fax +49(0)7231/3152-99
unidor@trsystems.de
www.trsystems.de

© by TRsystems GmbH • Nachdruck, auch auszugsweise, nicht zulässig. Änderungen in Technik und Design vorbehalten • WSD S2/10