IR-Mehrstrahl-Lichtschranke

LAG M40 Series

Funktionsweise

Die Mehrstrahllichtschranken der LAG M40-Serie finden überall dort Einsatz, wo kleinste führungslose Teile erkannt werden sollen. Diese Sensoren erfassen Objekte ab einer Größe von 0,2mm und sind sehr fremdlicht-unempfindlich.
Am externen Verstärker FLB-CON1-Q mit der Schaltzustand- und Verschmutzungsanzeige kann außerdem die Empfindlichkeit (Größe der Teile) und die Impulslänge über Stufenschalter eingestellt werden.
Durch den optionalen Analogausgang von 0–10 Volt können diese Mehrstrahllichtschranken auch im messtechnischen Bereich eingesetzt werden.

Vorteile

- sehr schmale Bauform
- hohe Fremdlichtunempfindlichkeit durch moduliertes Licht und aufwendige Blendentechnik
- externer Verstärker mit einstellbarer Impulslänge und Empfindlichkeit
- Verschmutzungsanzeige (gelb)
- Schaltzustandanzeige (grün/rot)
- ölfestes PUR-Kabel
- kratzfeste Optik

Option

- Analogausgang 0-10 Volt
- invertierter Schaltausgang NPN

© by UNiDOR GmbH • Nachdruck, auch auszugsweise, nicht zulässig. Änderungen in Technik und Design vorbehalten • LAG M40-Series

UNiDOR GmbH
Freiburger Str. 3
D-75179 Pforzheim

Tel +49(0)7231/3152-0
Fax +49(0)7231/3152-99
info@unidor.de | www.unidor.de

IR-Mehrstrahl-Lichtschranke
LAG M40 Series

SENSOREN

Technische Daten

Spannungsversorgung:	+12VDC... +32VDC
Stromaufnahme:	Typ. 200mA
Sender:	IR-Typ
Min erkennbares Objekt:	0,2mm
Umgebungslicht:	bis 5000 Lux
Schaltausgang:	PNP dynamisch, 200mA max. (optional NPN)
Impulslänge Z für Schaltausgang:	Einstellbar in 20/50/100/200 oder 300ms
Schaltzustandsanzeige:	LED grün/rot (LS frei/LS nicht frei)
Verschmutzungsanzeige:	LED gelb
Empfindlichkeitseinstellung E:	Teilegröße in 5 Stufen
Schaltfrequenz:	ca. 1 kHz
Gehäuse:	Alu, goldfarben eloxiert

Abmessungen/Belegung:

Mehrstrahl-Lichtschranke

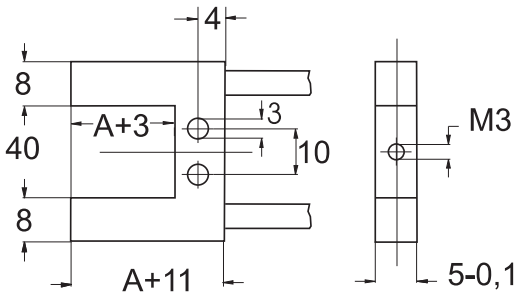

Verstärker FLB-CON 1-Q

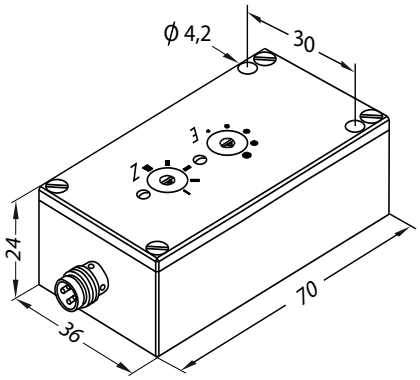

Gabelgröße	Maß A	Pin-Nr.	4pol. M8 Stecker	Anschlusskabel
40/10	10	1	+ UB (12-32VDC)	braun
40/15	15	2	n.c. (opt. Analog)	weiß
40/20	20	3	GND	blau
40/25	25	4	PNP dyn. (High-Signal bei freiem Lichtstrahl)	schwarz
40/40	40			
40/50	50			

Lichtschranke mit Verstärker

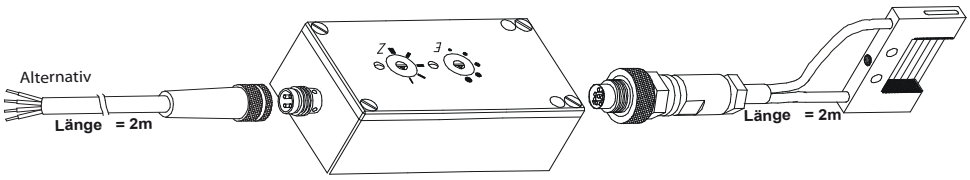

UNiDOR GmbH
Freiburger Str. 3
D-75179 Pforzheim

Tel +49(0)7231/3152-0
Fax +49(0)7231/3152-99
info@unidor.de | www.unidor.de

© by UNiDOR GmbH • Nachdruck, auch auszugsweise, nicht zulässig. Änderungen in Technik und Design vorbehalten • LAG M40-Series

IR-Mehrstrahl-Lichtschranke
LAG M40 Series

SENSOREN

Bestelldaten

Best-Nr.	Kurzbezeichnung	Type
51019255	LAG-M40/10	Mehrstrahl-Lichtschranke 40/10 – Kabellänge 1m
51019256	LAG-M40/15	Mehrstrahl-Lichtschranke 40/15 – Kabellänge 1m
51019257	LAG-M40/20	Mehrstrahl-Lichtschranke 40/20 – Kabellänge 1m
51019258	LAG-M40/25	Mehrstrahl-Lichtschranke 40/25 – Kabellänge 1m
51019259	LAG-M40/30	Mehrstrahl-Lichtschranke 40/30 – Kabellänge 1m
51019260	LAG-M40/40	Mehrstrahl-Lichtschranke 40/40 – Kabellänge 1m
51019261	LAG-M40/50	Mehrstrahl-Lichtschranke 40/50 – Kabellänge 1m
51019251	FLB-CON 1-Q	Verstärker für LAG-M Lichtschranke mit PNP dyn.
51019252	LAG-CON 1	Verbindungskabel 2m für FLB-CON 1-Q (offenes Ende)
641040080020	CCB LAG-M V*WZS (4B/7S)	Verbindungskabel 2m vom FLB-CON 1-Q zur WZS-Dose mit 7pol. Stecker

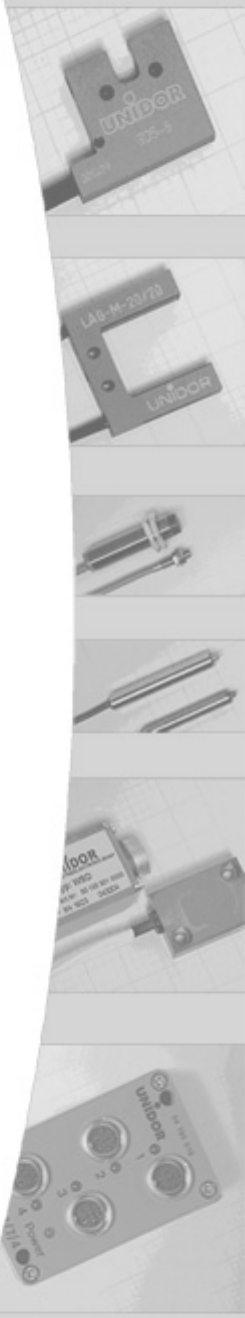

UNiDOR GmbH
Freiburger Str. 3
D-75179 Pforzheim

Tel +49(0)7231/3152-0
Fax +49(0)7231/3152-99
info@unidor.de | www.unidor.de

© by UNiDOR GmbH • Nachdruck, auch auszugsweise, nicht zulässig. Änderungen in Technik und Design vorbehalten • LAG M40-Series