Induktive Näherungsschalter
ZT 52

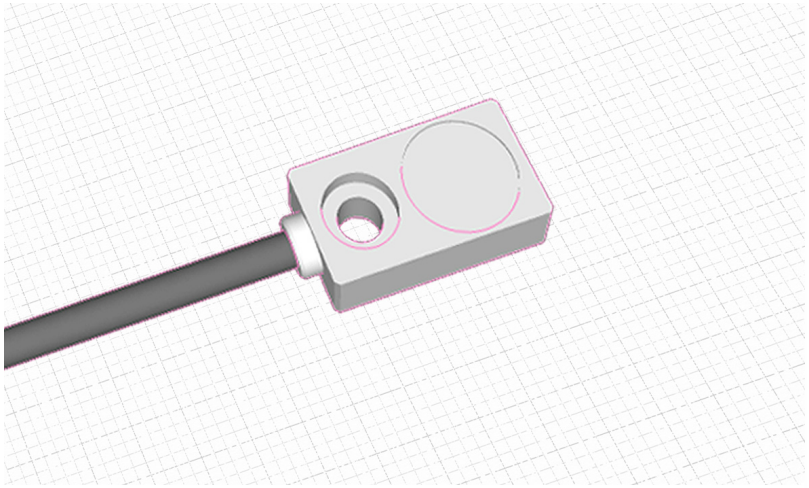

Funktionsweise

Der induktive Näherungsschalter ZT 52 wird häufig zur Positionierung und zur Abstandskontrolle eingesetzt.
Der Initator nach dem Wirbelstromprinzip reagiert auf alle Metalle.Der Nennschaltabstand bezieht sich auf Stahl ST 37, d.h. mit anderen Metallen ist ein Korrekturfaktor zu beachten.
Die Auswerteelektronik ist im Sensor integriert und verfügt über eine Schaltzustandsanzeige.

Vorteile

- berührungslose Erfassung von Metallen
- hohe Schutzart
- grosser Schaltabstand 2mm
- Schaltzustandsanzeige LED
- extrem flache Ausführung
- einfache Montage

© by TRsystems GmbH • Nachdruck, auch auszugsweise, nicht zulässig. Änderungen in Technik und Design vorbehalten • ZT

TRsystems GmbH
Freiburger Str. 3
D-75179 Pforzheim

Tel +49(0)7231/3152-0
Fax +49(0)7231/3152-99
unidor@trsystems.de
www.trsystems.de

Induktive Näherungsschalter

ZT 52

Technische Daten

Spannungsversorgung:	10...30 VDC
Stromaufnahme max:	12mA
Einbauart:	bündig
Schaltabstand sn:	2mm
Schalthysterese:	2....20%
Schaltzustandsanzeige:	LED rot
Schaltfrequenz:	< 5 kHz
Ausgangssignal:	PNP Schliesser
Anschlussart:	Kabel 2m
Betr. Temp. Bereich:	-25 ... +75 °C
Gehäuse: / Schutzart:	Zink-Druckguss vernickelt / IP 67

Abmessungen

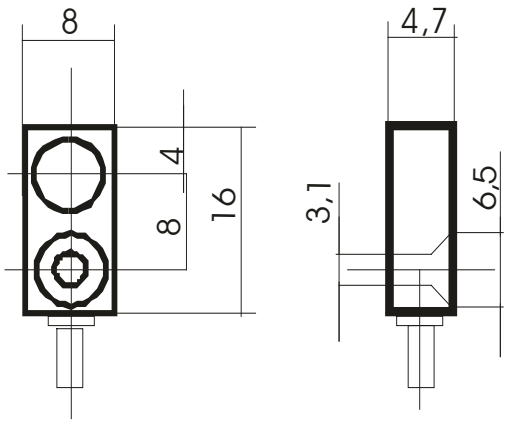

Belegung:	Kabelfarbe:
+Ub	braun
0V	blau
Ausgang	schwarz

Bestelldaten

Best-Nr.	Kurzbezeichnung	Type
51019686	ZT 52	Induktiver Näherungsschalter ZT 52

TRsystems GmbH
Freiburger Str. 3
D-75179 Pforzheim

Tel +49(0)7231/3152-0
Fax +49(0)7231/3152-99
unidor@trsystems.de
www.trsystems.de

PRODUKTINFORMATION
© by TRsystems GmbH • Nachdruck, auch auszugsweise, nicht zulässig. Änderungen in Technik und Design vorbehalten • ZT